Ersatzteile-Liste
Parts List
Catalogo Ricambi

Nr. No. 350

Motor Type
Engine Type
Motore Tipo

244 GS
244 MC
Langhub mit »Boost-Kanal«
long-stroke with »boost-port«
corsa lunga con »boost-port«

Ausgabe
Edition
Edizione
1981

BOMBARDIER-ROTAX GMBH.
MOTORENFABRIK

A-4623 Gunskirchen-Austria
Telefon (0 72 46) 271-0*, Telex: 25 546 bomrot a
Telegrammadresse: Bombrotax Gunskirchen

Inhaltsverzeichnis / Table of Contents / Indice dei Capitoli

Seite
Page
Pagina

3 Gehäuse, Drehschieberdeckel
Crankcase, Disk Valve Cover
Carter Motore, Coperchio Valvola

7 Kurbelwelle, Kolben, Zylinder, Zylinderkopf
Crankshaft, Piston, Cylinder, Cylinder Head
Albero Motore, Pistone, Cilindro, Testa Cilindro

11 Zünderdeckel, Kupplungsdeckel
Magneto Cover, Clutch Cover
Coperchio Volano, Coperchio Frizione

15 6-Pol-Magnetzünder-Generator 12V 60W für Typen 244 GS und 244 MC
6-Pole-Magneto-Generator 12V 60W for Types 244 GS and 244 MC
6-Poli-Volano 12V 60W per Tipi 244 GS e 244 MC

19 6-Pol-Magnetzünder-Generator 6V 45/30W für Type 244 GS
6-Pole-Magneto-Generator 6V 45/30W for Type 244 GS
6-Poli-Volano 6V 45/30W per Tipo 244 GS

23 6-Gang-Getriebe für Type 244 GS
6-Speed-Transmission for Type 244 GS
6-Velocita-Trasmissione per Tipo 244 GS

27 5-Gang-Getriebe für Typen 244 MC und 244 GS
5-Speed-Transmission for Types 244 MC and 244 GS
5-Velocita-Trasmissione per Tipi 244 MC e 244 GS

33 Kupplung, Kickstarter
Clutch, Kick Start
Frizione, Messa in Moto

37 Vergaser
Carburetor
Carburatore

41 Werkzeug
Tools
Attrezzi

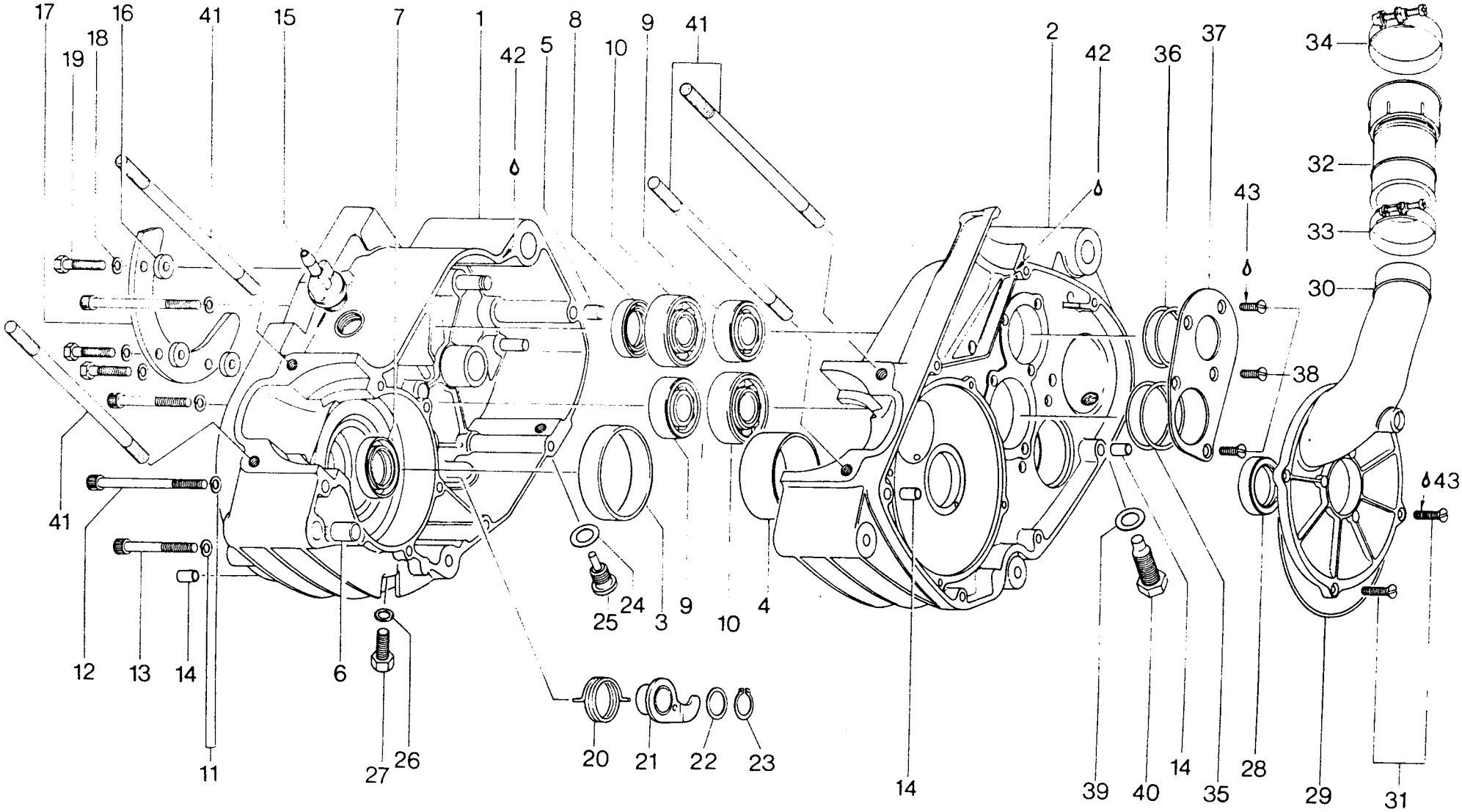
17
19
18
16
41
15
7
1
42
5
8
10
9
41
2
42
36
37
34
32
43
33
30
38
43
41
41
12
13
14
11
6
27
26
25
24
3
9
10
4
20
21
22
23
14
39
40
14
35
28
29
31

Gehäuse, Drehschieberdeckel
Crankcase, Disk Valve Cover
Carter Motore, Coperchio Valvola

Bild Nr. Ill. No. Fig.	Teile Nr. Part No. Ricambi-N.	Bezeichnung Description Descrizione	Stück Qty. Qtà.
1 - 6	292 311	Gehäuse kpl. / crankcase assy. / coppia carter motore	1
3	960 767	Gehäusering MS / ring, crankcase, magneto side / anello teflon cuscinetto destro . . .	1
4	260 400	Gehäusering KS / ring, crankcase, clutch side / anello teflon cuscinetto sinistro . .	1
5	229 140	Paßhülse 9,8 Ø x 10 / dowel 9,8 Ø x 10, locating / spina 9,8 Ø x 10	1
6	229 160	Paßhülse 13,8 Ø x 15 : dowel 13,8 Ø x 15, locating / spina 13,8 Ø x 15	1
7	230 425	WD-Ring / seal, magneto side / corteco banco	1
8	230 421	WD-Ring / seal, transmission main shaft / corteco pignone	1
9	932 030	RK-Lager 6203 / ball bearing / cuscinetto secondario lato sinistro	2
10	932 432	RK-Lager 6204 / ball bearing / cuscinetto secondario lato destro	2
11	945 751	Federring A6 / lock washer / rondella brugola carter	10
12	241 870	Zylinderschraube M6 x 70 / screw, allen head / brugola fissaggio carter	5
13	241 820	Zylinderschraube M6 x 45 / screw, allen head / brugola fissaggio carter sinistra . .	5
14	949 900	Paßhülse 8,4 Ø x 10 / dowel 8,4 Ø x 10, locating / spina carter 8,4 Ø x 10	5
15	241 920	Entlüfterschraube M18 x 1,5 / oil filler cap / tappo immissione olio	1
16	247 240	Distanzring für Kettenführung / spacer, chain guard / distanziale per guida di catena	3
17	297 520	Kettenführung für Kettenrad 13 Z. / chain guard for sprocket 13 t. / guida di catena per pignone Z 13	1

Bild Nr. Ill. No. Fig.	Teile Nr. Part No. Ricambi-N.	Bezeichnung Description Descrizione	Stück Qty. Qtá.
17	297 521	Kettenführung für Kettenrad 14 Z. / chain guard for sprocket 14 t. / guida di catena per pignone Z 14	1
17	297 522	Kettenführung für Kettenrad 15 Z. / chain guard for sprocket 15 t. / guida di catena per pignone Z 15	1
18	945 751	Federring A6 / lock washer / ranella	3
19	241 185	Sechskantschraube M6 x 16 / hex. screw M6 x 16 / vite a testa esagona M6 x 16	3
20	239 750	Indexfeder / spring, index / molla	1
21	248 835	Indexhebel kpl. / lever assy., index / leva .	1
22	227 800	Anlaufscheibe / washer / spessore	1
23	945 840	Sicherungsring / snapring, index / seger . . .	1
24	650 040	Dichtungsscheibe / gasket ring / rondella tappo scarico olio	1
25	241 781	Magnetschraube M12 x 1,5 / plug, magnetic drain / tappo scarico olio	1
26	950 141	Dichtring / gasket ring / rondella tappo spurgo volano	1
27	940 580	Sechskantschraube M8 x 16 / screw, hex. head, crankcase drain / tappo spurgo volano	1
28	230 425	WD-Ring / seal, clutch side / corteco valvola	1
29	230 310	O-Ring / O-ring, disk valve cover / anello coperchio valvola	1
30	212 430	Drehschieberdeckel / disk valve cover / coperchio valvola	1
31	940 510	Senkschraube M5 x 16 / screw, countersunk slot head / vite coperchio valvola	4
32	267 810	Vergaserrohr kpl. / adapter, carburetor / manicotto gomma carburatore	1
33	251 845	Schlauchschelle 42 kpl. / hose clamp, carburetor adapter / fascetta manicotto carburatore .	1
34	251 820	Schlauchschelle 47 kpl. / hose clamp, carburetor adapter / fascetta manicotto carburatore .	1
35	227 610	Ausgleichscheibe 0,5 mm / shim 0,5 mm, transmission clutch shaft bearing / spessore albero primario mm. 0,5	nach Bedarf as requ. a richiesta

Bild Nr. Ill. No. Fig.	Teile Nr. Part No. Ricambi-N.	Bezeichnung Description Descrizione	Stück Qty. Qtá.
35	227 611	Ausgleichscheibe 0,3 mm / shim 0,3 mm, transmission clutch shaft bearing / spessore albero primario mm. 0,3	nach Bedarf as requ. a richiesta
	227 612	Ausgleichscheibe 0,1 mm / shim 0,1 mm, transmission clutch shaft bearing / spessore albero primario mm. 0,1	nach Bedarf as requ. a richiesta
36	227 520	Ausgleichscheibe 0,5 mm / shim 0,5 mm, transmission main shaft bearing / spessore albero secondario mm. 0,5	nach Bedarf as requ. a richiesta
	227 521	Ausgleichscheibe 0,3 mm / shim 0,3 mm, transmission main shaft bearing / spessore albero secondario mm. 0,3	nach Bedarf as requ. a richiesta
)	227 522	Ausgleichscheibe 0,1 mm / shim 0,1 mm, transmission main shaft bearing / spessore albero secondario mm. 0,1	nach Bedarf as requ. a richiesta
37	227 555	Halteblech / retaining plate, transmission bearings / piastra fissaggio cuscinetti .	1
38	940 315	Senkschraube M5 x 12 / screw, countersunk slot head / vite fissaggio piastra cuscinetto	5
39	650 040	Dichtungsscheibe / gasket ring / rondella fermo messa in moto	1
40	241 775	Ausrückschraube M12 / screw, kick starter stop / fermo messa in moto	1
41	841 145	Stiftschraube M8 x 167 / stud, cylinder base / colonnetta cilindro	4
42	899 682	Flanschdichtung Spezial 50 ccm, LOCTITE weiß / LOCTITE sealing material, white 50 c.c. / flacone loctite bianca 50 cc . .	nach Bedarf as requ. a richiesta
43	899 786	Schraubensicherungsmittel 6 ccm, LOCTITE blau / means of securing, LOCTITE blue, 6 c.c. / flacone loctite blu 6 cc	nach Bedarf as requ. a richiesta

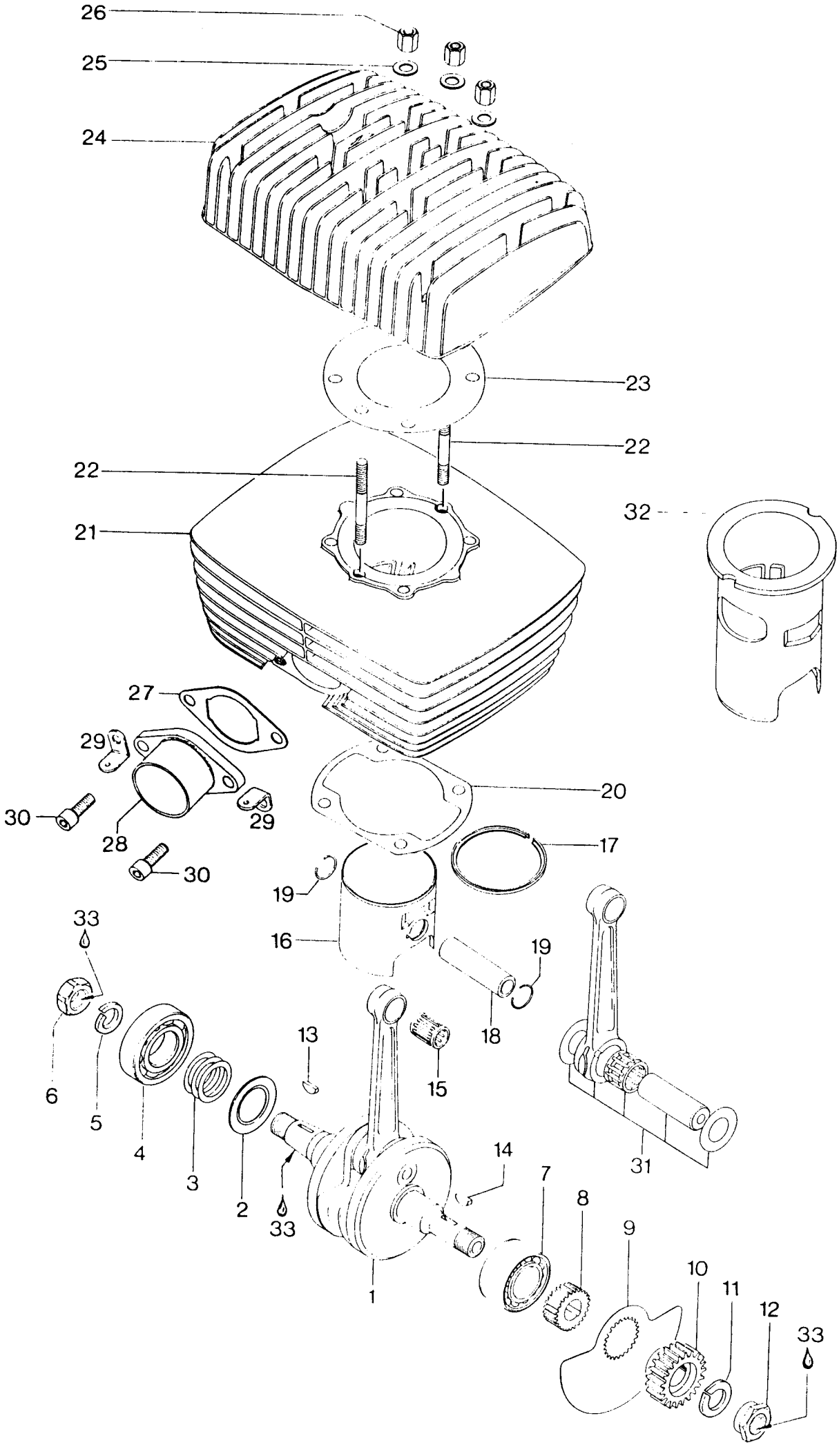
26
25
24
23
22
22
21
32
27
29
30
28
29
30
20
17
19
16
19
18
33
6
5
4
3
2
33
13
15
14
7
8
9
10
11
12
33
1
31

Kurbelwelle, Kolben, Zylinder, Zylinderkopf
Crankshaft, Piston, Cylinder, Cylinder Head
Albero Motore, Pistone, Cilindro, Testa Cilindro

Bild Nr. Ill. No. Fig.	Teile Nr. Part No. Ricambi-N.	Bezeichnung Description Descrizione	Stück Qty. Qtá.
1,2	292 026	Kurbelwelle kpl. / crankshaft assy. / albero motore	1
2	227 755	Radiusscheibe 30,9/50/0,75 / shim, crankshaft, magneto side / spessore albero motore mm. 30,9/50/0,75	1
3	944 582	Ausgleichscheibe 0,3 mm / shim 0,3 mm, crankshaft, magneto side / spessore albero motore mm. 0,3	nach Bedarf as requ. a richiesta
	944 583	Ausgleichscheibe 0,1 mm / shim 0,1 mm, crankshaft, magneto side / spessore albero motore mm. 0,1	nach Bedarf as requ. a richiesta
	944 586	Ausgleichscheibe 0,2 mm / shim 0,2 mm, crankshaft, magneto side / spessore albero motore mm. 0,2	nach Bedarf as requ. a richiesta
4	932 581	RK-Lager 6206 / ball bearing, crankshaft, magneto side / cuscinetto banco destro . .	1
5	245 400	Federring 18 / lock washer 18 / rondella grower 18	1
6	942 225	SK-Mutter M18 x 1,5 / hex. nut M18 x 1,5, crankshaft, magneto side / dado fissaggio volano M18 x 1,5	1
7	232 750	Schrägkugellager 3205 / ball bearing 3205, double row, crankshaft, clutch side / cuscinetto banco sinistro	1
8	247 290	Drehschieberhülse / spacer, disk valve / mozzo valvola	1
9	224 105	Drehschieber / disk valve / valvola rotante	1
10,11,12	292 130	Primärtrieb kpl. (nur Antriebsrad und Kupplungskorb gemeinsam austauschen) / drive gear with clutch drum assy. (replace only drive gear with clutch drum assy.) / ingranaggio albero motore	1
11	945 757	Federring A18 / lock washer / rondella grower	1

Bild Nr. Ill. No. Fig.	Teile Nr. Part No. Ricambi-N.	Bezeichnung Description Descrizione	Stück Qty. Qtá.
12	242 615	Bundmutter M18 x 1,5 / nut, crankshaft, clutch side / dado fissaggio ingranaggio albero motore	1
13	246 011	Scheibenfeder 3 x 5 / key, Woodruff, crankshaft, magneto side / chiavella destra albero motore	1
14	246 570	Scheibenfeder 4 x 5 / key, Woodruff, crankshaft, clutch side / chiavella sinistra albero motore	1
15	932 904	Kolbenbolzenkäfig / needle bearing, piston pin / gabbia a rulli spinotto	1
16,17	292 330	Kolben kpl. 72,0 Ø mit Ring, Standard / piston assy. w. ring 72,0 Ø, standard / pistone Ø 72,0	1
	292 331	Kolben kpl. 72,25 Ø mit Ring, 1. Schliff / piston assy. w. ring 72,25 Ø, 1st oversize / pistone Ø 72,25	1
	292 332	Kolben kpl. 72,5 Ø mit Ring, 2. Schliff / piston assy. w. ring 72,5 Ø, 2nd oversize / pistone Ø 72,5	1
	292 333	Kolben kpl. 72,75 Ø mit Ring, 3. Schliff / piston assy. w. ring 72,75 Ø, 3rd oversize / pistone Ø 72,75	1
17	215 230	ETL-Ring 72,0 Ø, Standard / SEMI-trapez ring 72,0 Ø, standard / segmento L Ø 72,0 .	1
	215 231	ETL-Ring 72,25 Ø, 1. Schliff / SEMI-trapez ring 72,25 Ø, 1st oversize / segmento L Ø 72,25	1
	215 232	ETL-Ring 72,5 Ø, 2. Schliff / SEMI-trapez ring 72,5 Ø, 2nd oversize / segmento L Ø 72,5	1
	215 233	ETL-Ring 72,75 Ø, 3. Schliff / SEMI-trapez ring 72,75 Ø, 3rd oversize / segmento L Ø 72,75	1
18	916 185	Kolbenbolzen / piston pin / spinotto . . .	1
19	945 735	Nullhakenring 18 / circlip, piston pin / seger spinotto	2
20	230 552	Dichtung für Zylinderflansch / gasket, cylinder base / guarnizione cilindro . . .	1

Bild Nr. Ill. No. Fig.	Teile Nr. Part No. Ricambi-N.	Bezeichnung Description Descrizione	Stück Qty. Qtá.
21	213 185	Zylinder mit Büchse (mit "Boost Kanal") / cylinder w. sleeve (with "boost port") / cilindro con camicia (con "boost port") .	1
21	213 935	Zylinder mit Büchse (ohne "Boost Kanal") / cylinder w. sleeve (without "boost port") / cilindro con camicia (senza "boost port")	1
22	840 610	Stiftschraube M8 x 49 / stud M8 x 49, cylinder head / colonnetta fissaggio testa	2
23	230 565	Verdichtungsbeilage / shim, cylinder head / guarnizione testa	nach Bedarf as requ. a richiesta
24	213 955	Zylinderkopf / cylinder head / testa . .	1
25	250 311	Scheibe 8,4 / washer, cylinder head nut / ranella fissaggio testa	6
26	842 130	SK-Mutter M8 / hex. nut M8, cylinder head / dado fissaggio testa	6
27	830 270	Dichtung / gasket, exhaust socket / guarnizione flangia scarico	1
28	273 694	Auspuffstutzen / exhaust socket / flangia scarico	1
29	224 067	Federeinhängung / spring bracket / coprigiunto	2
30	240 080	Zylinderschraube M8 x 25 / cyl. screw, exhaust socket / brugola fissaggio flangia	2
31	292 024	Kurbelwellen-Reparatursatz / crankshaft repair set / gruppo biella completa . . .	1
32	213 190	Zylinderbüchse (mit "Boost Kanal") / cylinder sleeve (with "boost port") / camicia cilindro (con "boost port") . . .	1
32	213 940	Zylinderbüchse (ohne "Boost Kanal") / cylinder sleeve (without "boost port") / camicia cilindro (senza "boost port") . .	1
33	899 786	Schraubensicherungsmittel 6 ccm, LOCTITE blau / means of securing, LOCTITE blue, 6 c.c. / flacone loctite blu, 6 cc . . .	nach Bedarf as requ. a richiesta

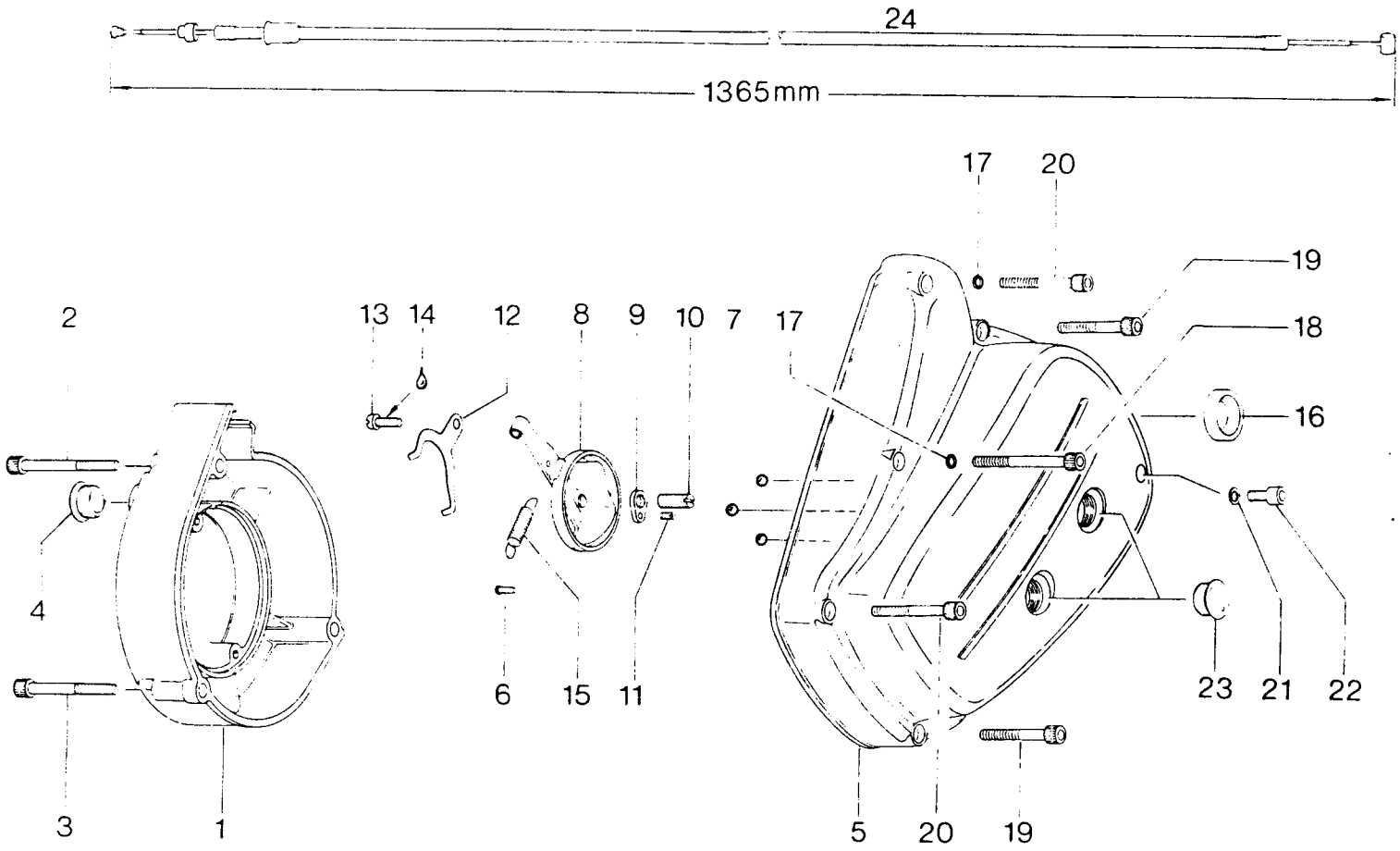
24
1365mm
17
20
19
18
16
2
13
14
12
8
9
10
7
17
4
6
15
11
23
21
22
3
1
5
20
19

Zünderdeckel, Kupplungsdeckel
Magneto Cover, Clutch Cover
Coperchio Volano, Coperchio Frizione

Bild Nr. Ill. No. Fig.	Teile Nr. Part No. Ricambi-N.	Bezeichnung Description Descrizione	Stück Qty. Qtá.
1	212 151	Zünderdeckel für Magnetzünder 12V 60W / magneto cover for magneto generator 12V 60W / coperchio volano per volano 12V 60W	1
1	212 106	Zünderdeckel für Magnetzünder 6V 45/30W / magneto cover for magneto generator 6V 45/30W / coperchio volano per volano 6V 45/30W	1
2	241 761	Zylinderschraube M6 x 50 / cyl. screw / brugola fissaggio coperchio	2
3	241 821	Zylinderschraube M6 x 45 / cyl. screw / brugola fissaggio coperchio	1
4	241 800	Verschlußschraube M18 x 1,5 / plug adjustment / tappo coperchio volano	1
5 - 15	212 263	Kupplungsdeckel kpl. / clutch cover assy. / coperchio frizione	1
6	949 030	Halbrundkerbnagel 3 x 8 / drive pin / spina	1
7	232 440	Kugel 7/32" / ball / sfere	3
8	259 790	Ausrückteller / cam assy., clutch release / chiocciola frizione	1
9	259 630	Fixierplatte / plate, clutch adjustment locking / fermo vite registro frizione . .	1
10	241 791	Gewindestift M8 x 15 / screw, clutch adjustment / vite registro frizione	1
11	241 795	Gewindestift M4 x 6 / screw, clutch adjustment / grano fermo registro frizione	1
12	239 660	Blattfeder / spring, clutch cam retaining / innesto frizione	1
13	240 560	Zylinderschraube M5 x 12 / screw, slot head / vite fissaggio innesto chiocciola .	1
14	899 786	Schraubensicherungsmittel 6 ccm, LOCTITE blau / means of securing, LOCTITE blue, 6 c.c. / flacone loctite blu 6 cc	nach Bedarf as requ. a richiesta
15	239 630	Zugfeder / spring, clutch cam return / molla chiocciola frizione	1

Bild Nr. Ill. No. Fig.	Teile Nr. Part No. Ricambi-N.	Bezeichnung Description Descrizione	Stück Qty. Qtá.
16	230 355	WD-Ring / seal, kick start shaft / corteco messa in moto	1
17	830 890	Dichtring / gasket, clutch cover / rondella brugola fissaggio carter frizione	2
18	241 761	Zylinderschraube M6 x 50 / screw, allen head / brugola fissaggio carter frizione .	1
19	241 811	Zylinderschraube M6 x 35 / screw, allen head / brugola fissaggio carter frizione .	5
20	241 816	Zylinderschraube M6 x 40 / screw, allen head / brugola fissaggio carter frizione .	3
21	830 890	Dichtring / gasket, oil level plug / rondella brugola livello olio	1
22	840 370	Zylinderschraube M6 x 11,5 / plug, oil level / brugola livello olio	1
23	241 800	Verschlußschraube M18 x 1,5 / plug, adjustment / tappo plastica carter frizione . . .	2
24	297 445	Kupplungsseilzug kpl. / clutch cable assy. / trasmissione frizione	1

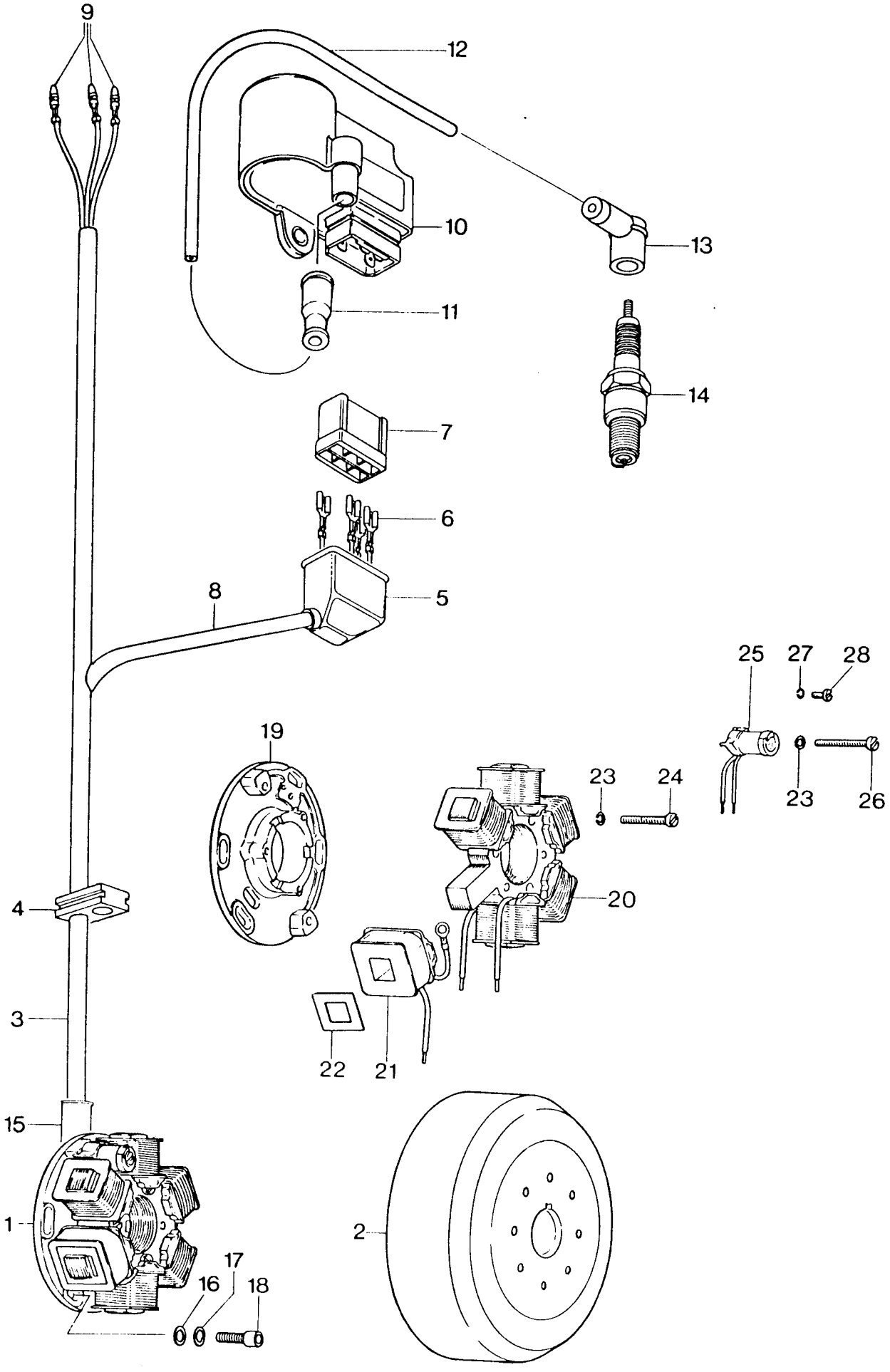
9
12
10
13
11
14
7
6
5
8
25
27
28
23
26
19
23
24
20
4
3
22
21
15
1
17
16
18
2

6-Pol-Magnetzünder-Generator 12V 60W für Typen 244 GS und 244 MC
6-Pole-Magneto-Generator 12V 60W for Types 244 GS and 244 MC
6-Poli-Volano 12V 60W per Tipi 244 GS e 244 MC

Bild Nr. Ill. No. Fig.	Teile Nr. Part No. Ricambi-N.	Bezeichnung Description Descrizione	Stück Qty. Qtá.
1 - 13	292 227	MZ-Generator kpl. / ignition unit assy. / volano completo	1
1,3 - 9	292 232	Ankerplatte kpl. / stator plate assy. / piatto volano completo	1
2	292 276	Magnetrad kpl. / flywheel assy. / parte rotante volano	1
3	260 435	Isolierschlauch 600 mm / protection hose / guaina impianto	1
4	260 345	Leitungstülle / cable grommet / gommina filo volano	1
5	960 791	Schutzkappe / protection cap / cuffia centralina	1
6	864 011	Steckhülse / Faston connector / spinetta Faston	4
7	865 453	Steckergehäuse / connector housing / guaina	1
8	260 467	Isolierschlauch 285 mm / protection hose / guaina impianto	1
9	964 062	Steckerstift / contact pin / spina a baionetta	3
10	264 475	Elektronikbox / electronic box / centralina	1
11	960 550	Regenschutzkappe / protection cap / cappuccio gomma filo candela	1
12	964 012	Zündleitung 250 mm / ignition cable / filo candela	1
12	864 075	Zündleitung 440 mm / ignition cable / filo candela	1
13	865 200	Zündleitungsstecker / spark plug protector / cappuccio candela	1
14	899 920	Zündkerze W275 T2 / spark plug W275 T2 / candela W275 T2	1
15	224 030	Kabelfixierung / holder, cables / impianto	1
16	927 570	Scheibe 5,3 / washer 5,3 / rondella brugola fissaggio piatto	2

Bild Nr. Ill. No. Fig.	Teile Nr. Part No. Ricambi-N.	Bezeichnung Description Descrizione	Stück Qty. Qtà.
17	945 750	Federring A5 / lock washer 5 / rondella grower 5	2
18	840 510	Zylinderschraube M5 x 16 / screw, allen head / vite fissaggio piatto volano	2
19	866 245	Ankerplatte / stator plate alone / piatto nudo volano	1
20,21,22	264 675	Ankersatz kpl. / coil set with iron core assy. / gruppo bobine	1
21	866 230	Ladeanker / charging coil / bobina alimentazione	1
22	264 680	Kurzschlußplatte / damping plate / piatto ammortizzatore	1
23	945 758	Federring A4 / lock washer 4 / rondella grower 4	4
24	941 281	Zylinderschraube M4 x 25 / cyl. screw / vite	3
25	264 665	Steueranker / trigger coil / bobina commando	1
26	241 327	Zylinderschraube M4 x 28 / cyl. screw / vite	1
27	245 090	Federring A3 / lock washer 3 / ranella 3 . .	1
28	941 205	Zylinderschraube M3 x 6 / cyl. screw / vite	1

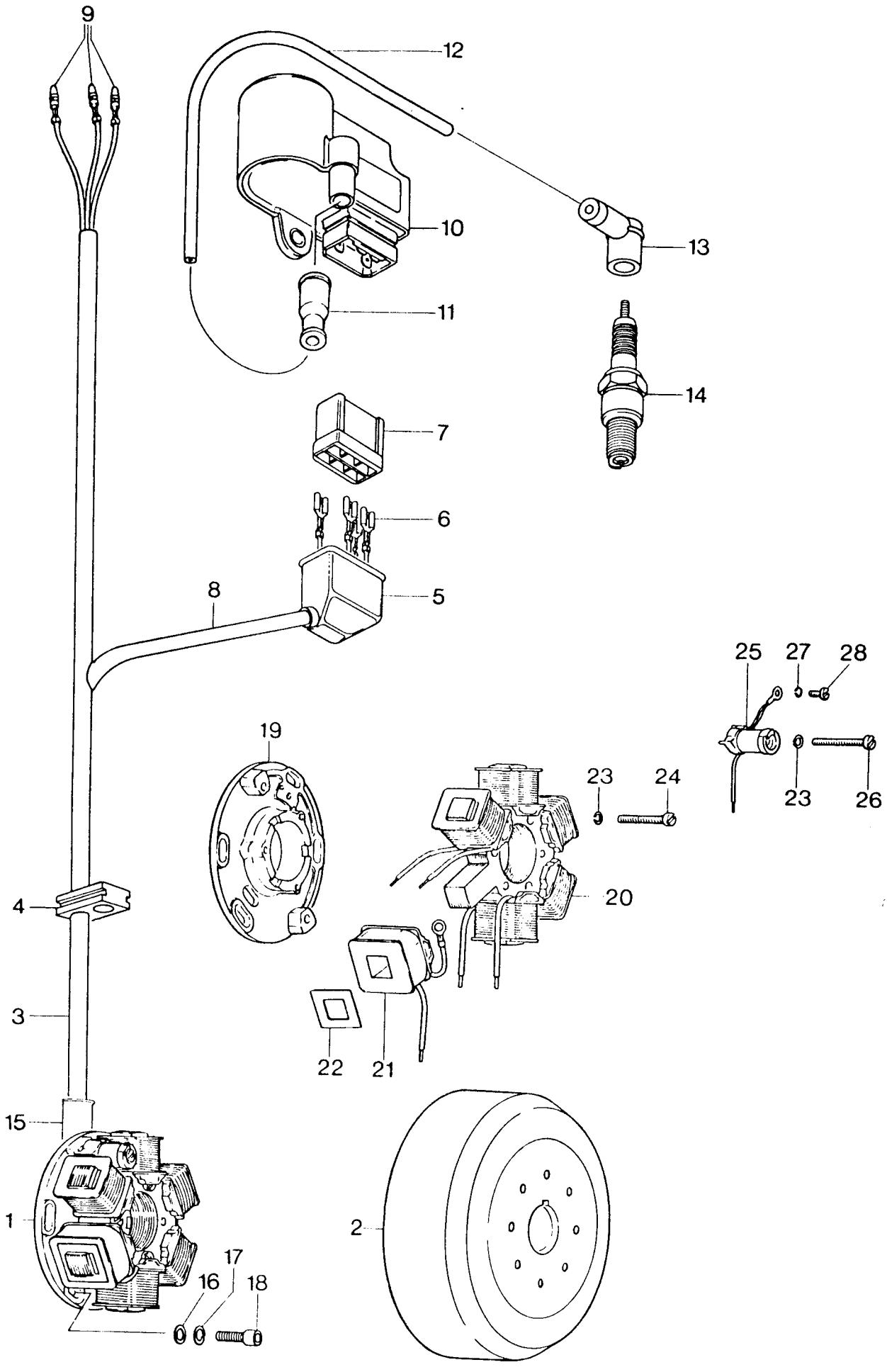
9
12
10
13
11
14
7
6
8
5
25
27
28
19
23
24
23
26
20
4
3
22
21
15
1
2
17
16
18

6-Pol-Magnetzünder-Generator 6V 45/30W für Type 244 GS
6-Pole-Magneto-Generator 6V 45/30W for Type 244 GS
6-Poli-Volano 6V 45/30W per Tipo 244 GS

Bild Nr. Ill. No. Fig.	Teile Nr. Part No. Ricambi-N.	Bezeichnung Description Descrizione	Stück Qty Qtá.
1 - 13	292 541	MZ-Generator kpl. / ignition unit assy. / volano completo	1
1,3 - 9	292 545	Ankerplatte kpl. / stator plate assy. / piatto volano completo	1
2	292 265	Magnetrad kpl. / flywheel assy. / parte rotante volano	1
3	260 431	Isolierschlauch 700 mm / protection hose / guaina impianto	1
4	260 345	Leitungstülle / cable grommet / gommina filo volano	1
5	960 791	Schutzkappe / protection cap / cuffia centralina	1
6	864 011	Steckhülse / Faston connector / spinetta Faston	3
7	865 453	Steckergehäuse / connector housing / guaina	1
8	260 520	Isolierschlauch 230 mm / protection hose / guaina impianto	1
9	964 062	Steckerstift / contact pin / spina a baionetta	4
10	994 370	Elektronikbox / electronic box / centralina	1
11	960 550	Regenschutzkappe / protection cap / cappuccio gomma filo candela	1
12	964 180	Zündleitung 200 mm / ignition cable / filo candela	1
13	865 200	Zündleitungsstecker / spark plug protector / cappuccio candela	1
14	899 920	Zündkerze W275 T2 / spark plug W275 T2 / candela W275 T2	1
15	224 030	Kabelfixierung / holder, cables / impianto	1
16	927 570	Scheibe 5,3 / washer / rondella brugola fissaggio piatto	2

Bild Nr. Ill. No. Fig.	Teile Nr. Part No. Ricambi-N.	Bezeichnung Description Descrizione	Stück Qty. Qtá.
17	945 750	Federring A5 / lock washer 5 / rondella grower 5	2
18	840 510	Zylinderschraube M5 x 16 / screw, allen head / vite fissaggio piatto volano	2
19	866 245	Ankerplatte / stator plate alone / piatto nudo volano	1
20,21,22	264 672	Ankersatz kpl. / coil set with iron core assy. / gruppo bobine	1
21	866 230	Ladeanker / charging coil / bobina alimentazione	1
22	264 680	Kurzschlußplatte / damping plate / piatto ammortizzatore	1
23	945 758	Federring A4 / lock washer 4 / rondella grower 4	4
24	941 281	Zylinderschraube M4 x 25 / cyl. screw / vite	3
25	264 660	Steueranker / trigger coil / bobina comando	1
26	241 327	Zylinderschraube M4 x 28 / cyl. screw / vite	1
27	245 090	Federring A3 / lock washer 3 / ranella 3 . .	1
28	941 205	Zylinderschraube M3 x 6 / cyl. screw / vite	1

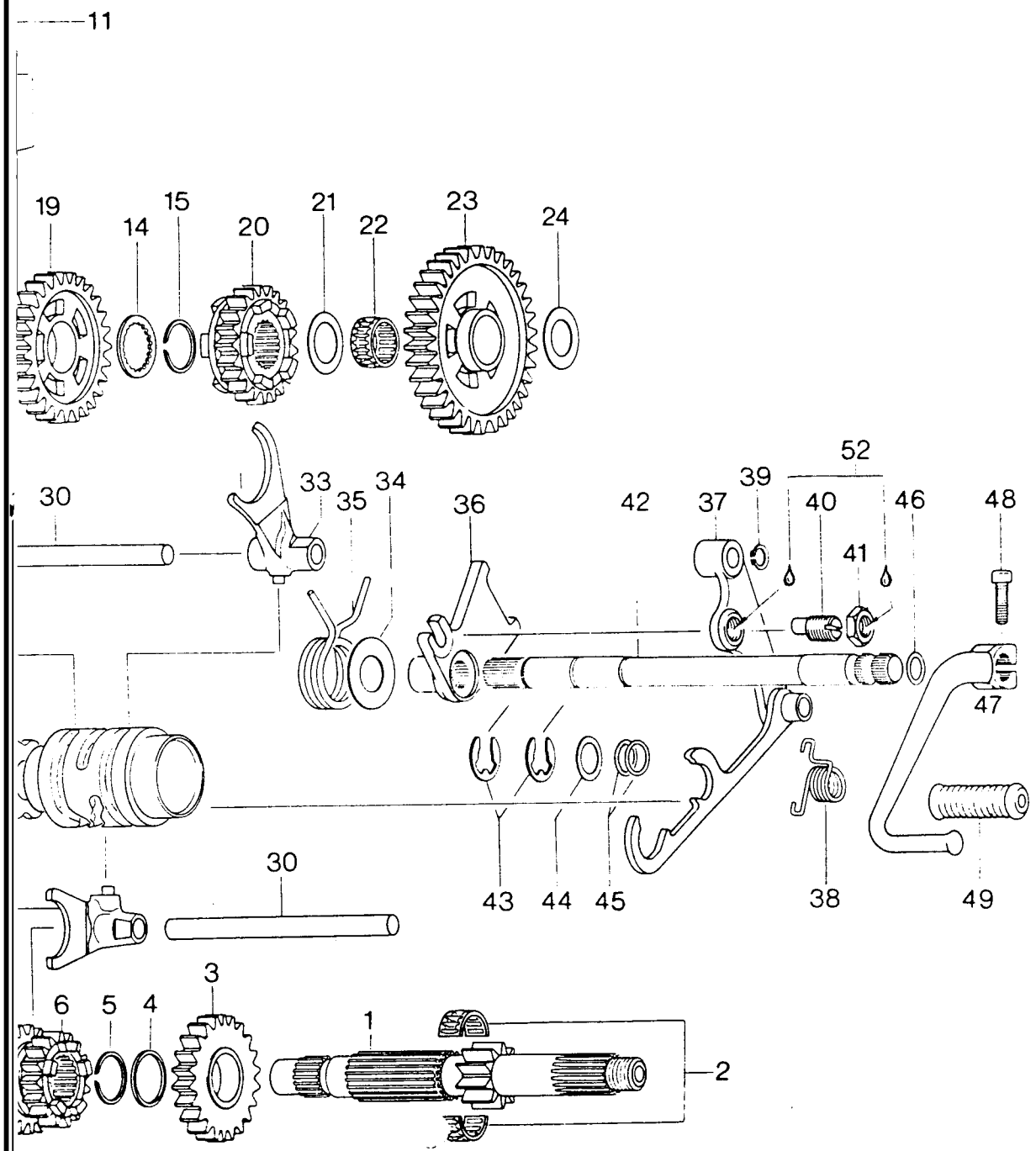
11
19
14
15
20
21
22
23
24
30
33
35
34
36
42
37
39
52
40
46
48
41
47
43
44
45
38
49
30
3
6
5
4
1
2

6-Gang-Getriebe für Type 244 GS
6-Speed-Transmission for Type 244 GS
6-Velocita-Trasmissione per Tipo 244 GS

Bild Nr. Ill. No. Fig.	Teile Nr. Part No. Ricambi-N.	Bezeichnung Description Descrizione	Stück Qty. Qtá.
1 - 27	281 015	Getriebe kpl. / transmission assy. / cambio completo	1
1	237 407	Vorgelegewelle 10 Z. / clutch shaft / albero primario	1
2	232 665	Nadelkäfig / needle bearing 20, clutch shaft / guscio a rulli albero primario . .	1
3	235 281	Losrad 23 Z. / gear 6th, clutch shaft / ingranaggio 6° primario	1
4	227 470	Anlaufscheibe / thrust washer, clutch shaft / spessore cambio albero primario . .	1
5	245 340	Sprengring / snapring, clutch shaft / seger cambio albero primario	1
6	235 260	Schaltrad 16/19 Z. / gear 3rd/4th, clutch shaft / ingranaggio 3 - 4° primario	1
7	227 440	Anlaufscheibe / thrust washer, clutch shaft / spessore cambio albero primario . .	1
8	232 660	Nadelkäfig / needle bearing 20, clutch shaft / gabbia a rulli albero primario . .	1
9	234 866	Losrad 21 Z. / gear 5th, clutch shaft / ingranaggio 5° primario	1
10	234 826	Festrad 13 Z. / gear 2nd, clutch shaft / ingranaggio 2° primario	1
11	237 417	Hauptwelle / main shaft / albero secondario	1
12	232 740	Nadelkäfig / needle bearing 21, main shaft / guscio a rulli albero secondario .	3
13	234 818	Losrad 30 Z. / gear 2nd, main shaft / ingranaggio 2° secondario	1
14	227 460	Anlaufscheibe / thrust washer, main shaft / spessore cambio albero secondario .	2
15	245 340	Sprengring 24 / snapring, main shaft / seger albero secondario	3
16	234 877	Schaltrad 23 Z. / gear 5th, main shaft / ingranaggio 5° secondario	1

Bild Nr. Ill. No. Fig.	Teile Nr. Part No. Ricambi-N.	Bezeichnung Description Descrizione	Stück Qty. Qtá.
17	227 490	Winkelring / angular ring / anello ad angolo	1
18	234 858	Losrad 25 Z. / gear 4th, main shaft / ingranaggio 4° secondario	1
19	234 838	Losrad 27 Z. / gear 3rd, main shaft / ingranaggio 3° secondario	1
20	235 290	Schaltrad 21 Z. / gear 6th, main shaft / ingranaggio 6° secondario	1
21	944 468	Anlaufscheibe / thrust washer, main shaft / spessore albero secondario	1
22	232 660	Nadelkäfig / needle bearing 20, main shaft / gabbia a rulli albero secondario . .	1
23	234 808	Losrad 34 Z. / gear 1st, main shaft / ingranaggio 1° secondario	1
24	227 430	Anlaufscheibe / thrust washer, main shaft / spessore albero secondario	1
25	230 400	O-Ring / O-ring, main shaft / anello tenuta olio albero secondario	1
26	245 320	Sicherungsblech / washer, main shaft locking / rondella ferma dado pignone . . .	1
27	242 605	SK-Mutter M18 x 1,5 / hex. nut, main shaft / dado pignone	1
28	247 225	Distanzhülse / spacer, sprocket / corteco albero secondario	1
29	236 952	Kettenrad 15 Z. / sprocket 15 t. / pignone 15 D	1
29	236 951	Kettenrad 14 Z. / sprocket 14 t. / pignone 14 D	1
29	236 950	Kettenrad 13 Z. / sprocket 13 t. / pignone 13 D	1
30	258 540	Schaltstange / pin, shift fork guide / asta bandieretta	2
31	258 695	Schaltgabel / fork shifting 5 - 6 / bandieretta cambio 5° - 6°	1
32	258 685	Schaltgabel / fork shifting 2 - 4 / bandieretta cambio 2° - 4°	1
33	258 676	Schaltgabel / fork shifting 1 - 3 / bandieretta cambio 1° - 3°	1

Bild Nr. Ill. No. Fig.	Teile Nr. Part No. Ricambi-N.	Bezeichnung Description Descrizione	Stück Qty. Qtá.
34	427 070	Scheibe / thrust washer, transmission actuating lever / spessore albero cambio .	1
35	239 640	Haarnadelfeder / spring, transmission actuating lever / molla cambio	1
36	258 575	Schwenkhebel / lever, transmission actuating / piastra portamolla cambio . .	1
37	258 645	Schaltklinke / pawl assy. / grimagliera desmodronico	1
38	239 650	Klinkenfeder / spring, pawl / molla ritorno grimagliera	1
39	245 330	Sicherungsring / snapring / seger fissaggio grimagliera	1
40	241 805	Exzenterschraube M12 x 1 / screw, pawl positioning / vite registro	1
41	242 270	SK-Mutter M12 x 1 / hex. nut, pawl positioning locking / dado registro grimagliera	1
42	237 436	Schaltwelle / shift shaft / albero cambio	1
43	945 790	Sicherungsscheibe / retaining ring, shift shaft / seger albero cambio	2
44	944 851	Ausgleichscheibe / thrust washer, shift shaft / spessore albero cambio	1
45	230 451	O-Ring / O-ring, shift shaft / anellino gomma albero selettore	2
46	430 110	O-Ring / O-ring, shift shaft / anellino gomma di tenuta	1
47	248 781	Fußschalthebel / shift lever / leva cambio	1
48	241 930	Zylinderschraube M6 x 20 / screw, allen head / brugola leva cambio	1
49	260 200	Muffe / rubber, shift lever / gommino leva cambio	1
50	258 735	Schaltwalze kpl. / shift drum assy. / desmodronico	1
51	827 265	Scheibe 12;5/21,5/2 / washer / spessore desmodronico	1
52	899 786	Schraubensicherungsmittel 6 ccm, LOCTITE blau / means of securing LOCTITE blue, 6 c.c. / flacone loctite blu, 6 cc	nach Bedarf as requ. a richiesta

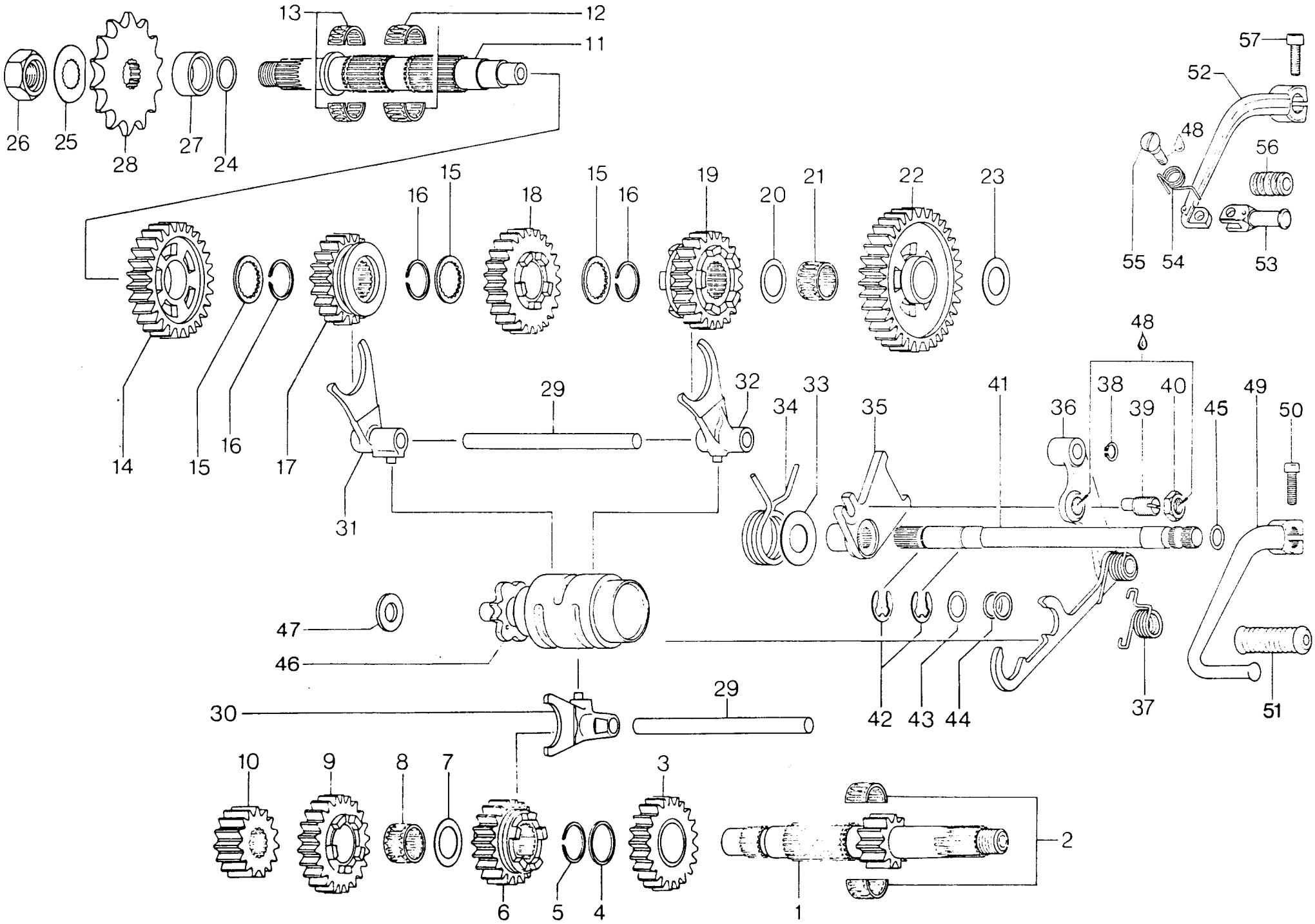

13
12
11
26
25
28
27
24
57
52
48
56
55
54
53
15
16
18
15
16
19
20
21
22
23
14
15
16
17
29
32
31
33
34
35
41
36
38
39
40
45
49
50
48
47
46
30
29
42
43
44
37
51
10
9
8
7
3
2
6
5
4
1

5-Gang-Getriebe für Typen 244 MC und 244 GS
5-Speed-Transmission for Types 244 MC and 244 GS
5-Velocita-Trasmissione per Tipi 244 MC e 244 GS

Bild Nr. Ill. No. Fig.	Teile Nr. Part No. Ricambi-N.	Bezeichnung Description Descrizione	244 MC / 244 GS Stück/Qty./Qtà.	
1 - 26	281 075	Getriebe kpl. / transmission assy. / cambio completo	1	-
1 - 26	281 042	Getriebe kpl. / transmission assy. / cambio completo	-	1
1	237 560	Vorgelegewelle 13 Z. / clutch shaft / albero primario	1	-
1	237 540	Vorgelegewelle 12 Z. / clutch shaft / albero primario	-	1
2	232 795	Nadelkäfig / needle bearing 20, clutch shaft / guscio a rulli albero primario	1	1
3	235 620	Losrad 17 Z. / gear 4th, clutch shaft / ingranaggio 4° primario . . .	1	1
4	227 475	Anlaufscheibe / thrust washer, clutch shaft / spessore cambio albero primario	1	1
5	245 340	Sprengring / snapring, clutch shaft / seger cambio albero primario	1	1
6	235 602	Schaltrad 15 Z. / gear 3rd, clutch shaft / ingranaggio 3° primario . . .	1	1
7	227 445	Anlaufscheibe / thrust washer, clutch shaft / spessore cambio albero primario	1	-
7	227 440	Anlaufscheibe / thrust washer, clutch shaft / spessore cambio albero primario	-	1
8	232 805	Nadelkäfig / needle bearing 21, clutch shaft / gabbia a rulli albero primario	1	-
8	232 790	Nadelkäfig / needle bearing 20, clutch shaft / gabbia a rulli albero primario	-	1
9	235 660	Losrad 22 Z. / gear 5th, clutch shaft / ingranaggio 5° primario . . .	1	-
9	235 665	Losrad 23 Z. / gear 5th, clutch shaft / ingranaggio 5° primario . . .	1	-

Bild Nr. Ill. No. Fig.	Teile Nr. Part No. Ricambi-N.	Bezeichnung Description Descrizione	244 MC / 244 GS Stück/Qty./Qtá.	
9	235 100	Losrad 23 Z. / gear 5th, clutch shaft / ingranaggio 5° primario . . .	-	1
10	235 646	Festrad 13 Z. / gear 2nd, clutch shaft / ingranaggio 2° primario . . .	1	-
10	235 042	Festrad 15 Z. / gear 2nd, clutch shaft / ingranaggio 2° primario . . .	-	1
11	237 454	Hauptwelle / main shaft / albero secondario	1	1
12	232 800	Nadelkäfig / needle bearing, main shaft / guscio a rulli albero secondario	1	1
13	232 740	Nadelkäfig / needle bearing, main shaft / guscio a rulli albero secondario	1	1
14	235 655	Losrad 23 Z. / gear 2nd, main shaft / ingranaggio 2° secondario	1	-
14	235 051	Losrad 28 Z. / gear 2nd, main shaft / ingranaggio 2° secondario	-	1
15	227 465	Anlaufscheibe / thrust washer, main shaft / spessore cambio albero secondario	3	3
16	245 340	Sprengring / snapring, main shaft / seger albero secondario	3	3
17	235 110	Schaltrad 21 Z. / gear 5th, main shaft / ingranaggio 5° secondario . .	1	1
18	235 610	Losrad 21 Z. / gear 3rd, main shaft / ingranaggio 3° secondario	1	1
19	235 630	Schaltrad 19 Z. / gear 4th, main shaft / ingranaggio 4° secondario . .	1	1
20	944 468	Anlaufscheibe / thrust washer, main shaft / spessore albero secondario .	1	1
21	232 790	Nadelkäfig / needle bearing, main shaft / gabbia a rulli albero secondario	1	1
22	235 473	Losrad 31 Z. / gear 1st, main shaft / ingranaggio 1° secondario	1	-
22	235 593	Losrad 32 Z. / gear 1st, main shaft / ingranaggio 1° secondario	-	1

Bild Nr. Ill. No. Fig.	Teile Nr. Part No. Ricambi-N.	Bezeichnung Description Descrizione	244 MC Stück/Qty./Qtá.	244 GS Stück/Qty./Qtá.
23	227 430	Anlaufscheibe / thrust washer, main shaft / spessore albero secondario .	1	1
24	230 400	O-Ring / O-ring, main shaft / anello tenuta olio albero secondario . . .	1	1
25	245 320	Sicherungsblech / washer, main shaft locking / rondella ferma dado pignone	1	1
26	242 605	SK-Mutter M18 x 1,5 / hex. nut, main shaft / dado frizione	1	1
27	247 225	Distanzhülse / spacer, sprocket / corteco albero secondario	1	1
28	236 952	Kettenrad 15 Z. / sprocket 15 t. / pignone 15 D	1	1
28	236 951	Kettenrad 14 Z. / sprocket 14 t. / pignone 14 D	1	1
28	236 950	Kettenrad 13 Z. / sprocket 13 t. / pignone 13 D	1	1
29	258 540	Schaltstange / pin, shift fork guide / asta bandieretta	2	2
30	258 725	Schaltgabel / fork, shifting 4 - 5 / bandieretta cambio 4° - 5°	1	1
31	258 715	Schaltgabel / fork, shifting 2 / bandieretta cambio 2°	1	1
32	258 705	Schaltgabel / fork, shifting 1 - 3 / bandieretta cambio 1° - 3°	1	1
33	427 070	Scheibe / thrust washer, transmission actuating lever / spessore albero cambio	1	1
34	239 640	Haarnadelfeder / spring, transmission actuating lever / molla cambio	1	1
35	258 575	Schwenkhebel / lever, transmission actuating / piastra portamolla cambio	1	1
36	258 645	Schaltklinke / pawl assy. / grimagliera desmodronico	1	1
37	239 650	Klinkenfeder / spring, pawl / molla ritorno grimagliera	1	1

Bild Nr. Ill. No. Fig.	Teile Nr. Part No. Ricambi-N.	Bezeichnung Description Descrizione	244 MC / 244 GS Stück/Qty./Qtá.	
38	245 330	Sicherungsring / snapring / seger fissaggio grimagliera	1	1
39	241 805	Exzenterschraube M12 x 1 / screw, pawl positioning / vite registro . .	1	1
40	242 270	SK-Mutter M12 x 1 / hex. nut, pawl positioning locking / dado registro grimagliera	1	1
41	237 436	Schaltwelle / shift shaft / albero cambio	1	1
42	945 790	Sicherungsscheibe / retaining ring, shift shaft / seger albero cambio . .	2	2
43	944 851	Ausgleichscheibe / thrust washer, shift shaft / spessore albero cambio	1	1
44	230 451	O-Ring / O-ring, shift shaft / anellino gomma albero selettore . . .	2	2
45	430 110	O-Ring / O-ring, shift shaft / anellino gomma di tenuta	1	1
46	258 745	Schaltwalze kpl. / shift drum assy. / desmodronico	1	1
47	827 265	Scheibe / washer, shift drum / spessore desmodronico	1	1
48	899 786	Schraubensicherungsmittel 6 ccm, LOCTITE blau / means of securing LOCTITE blue, 6 c.c. / flacone loctite blu, 6 cc	nach Bedarf as requ. a richiesta	
49	248 781	Fußschalthebel / shift lever / leva cambio	1	1
50	241 930	Zylinderschraube M6 x 20 / screw, allen head / brugola leva cambio . .	1	1
51	260 200	Muffe / rubber, shift lever / gommino leva cambio	1	1
52 - 56	248 917	Fußschalthebel kpl. / shift lever assy. / leva cambio completa	1	1
52	248 910	Fußschalthebel / shift lever / leva cambio	1	1
53	248 905	Klapphebel / folding lever / leva . .	1	1
54	239 770	Hebelfeder / spring / molla	1	1

Bild Nr. Ill. No. Fig.	Teile Nr. Part No. Ricambi-N.	Bezeichnung Description Descrizione	244 MC / 244 G Stück/Qty./Qtá
55	240 145	Lagerschraube M6 x 19 / bearing screw / vite	1 1
56	260 545	Muffe / rubber, shift lever / gommino leva cambio	1 1
57	241 930	Zylinderschraube M6 x 20 / screw, allen head / brugola leva cambio . .	1

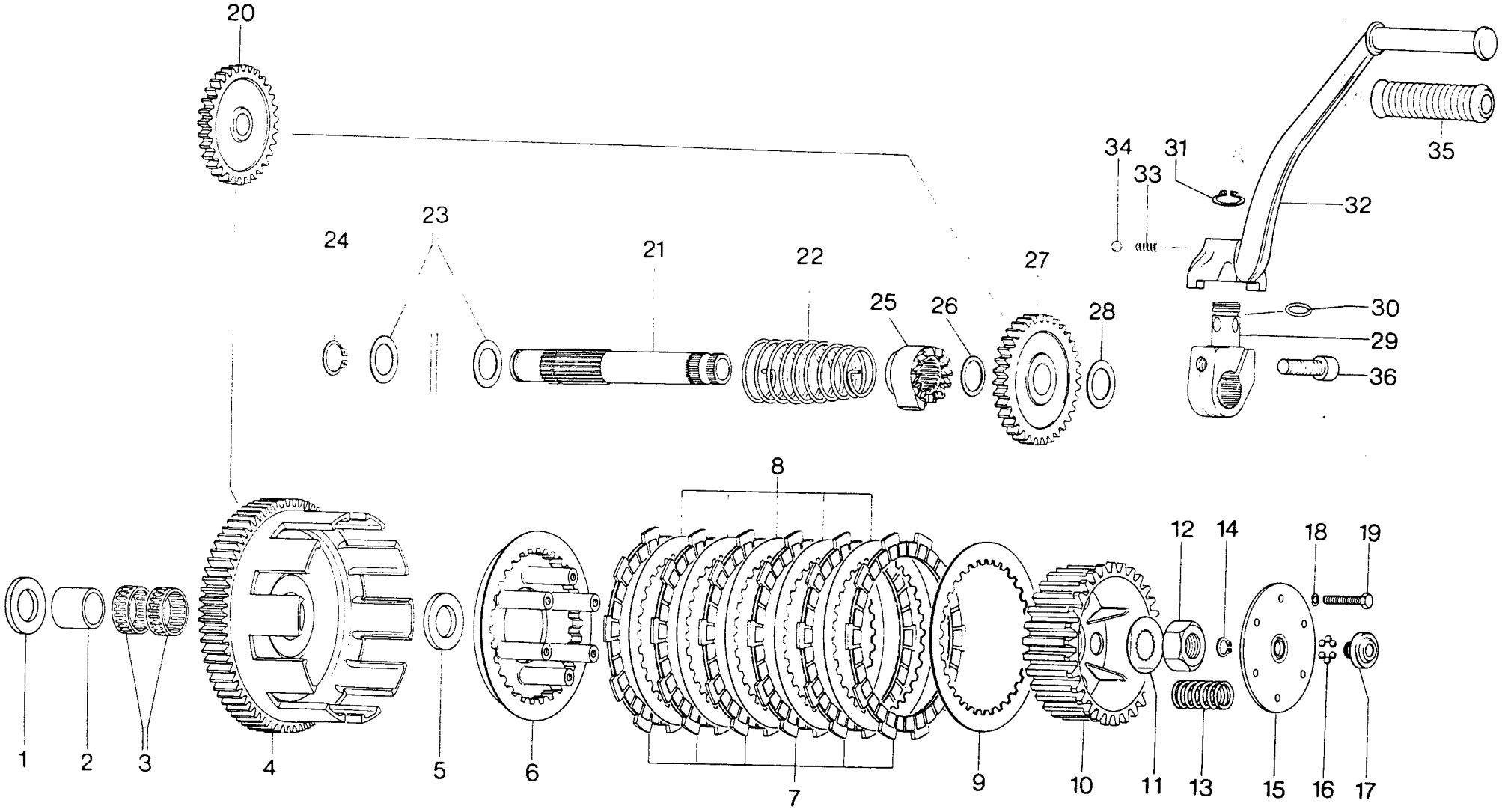
20
24
23
21
22
25
26
27
28
34
33
31
32
35
30
29
36
1
2
3
4
5
6
8
7
9
10
11
12
14
13
15
18
16
19
17

Kupplung, Kickstarter
Clutch, Kick Start
Frizione, Messa in Moto

Bild Nr. Ill. No. Fig.	Teile Nr. Part No. Ricambi-N.	Bezeichnung Description Descrizione	Stück Qty. Qtá.
1	227 600	Anlaufscheibe 20,2/35/3 / thrust washer, clutch drum / spessore campana frizione . .	1
2	232 700	Innenring / inner race, clutch drum / boccola campana frizione	1
3	232 650	Nadelkäfig / needle bearing, clutch drum / gabbia a rulli campana frizione	2
4	292 130	Primärtrieb kpl. (nur Antriebsrad mit Kupplungskorb gemeinsam austauschen) / drive gear with clutch drum assy. (replace only drive gear with clutch drum assy.) / campana frizione	1
5	227 600	Anlaufscheibe 20,2/35/3 / thrust washer, clutch drum / spessore campana frizione . .	1
6	259 570	Stützteller / plate, clutch, inner pressure / tamburello	1
7	259 560	Außenlamelle / plate, clutch, friction / disco frizione guarnito	6
8	259 557	Innenlamelle / plate, clutch, outer pressure / mm. 1,0 disco frizione ferro . .	5
9	259 555	Stützlamelle / plate, clutch, outer pressure / mm. 1,5 disco frizione ferro . .	1
10	259 545	Mitnehmer / clutch hub / tamburello frizione	1
11	245 320	Sicherungsblech / washer, transmission shaft locking / rondella fissaggio dado frizione	1
12	242 605	SK-Mutter M18 x 1,5 / hex. nut / dado frizione	1
13	239 740	Kupplungsfeder (Federn nur satzweise wechseln!) / spring, clutch (change springs only setwise!) / molla frizione	6
14 - 17	259 596	Druckplatte kpl. / plate, clutch spring retaining with hub assy. / piattello completo frizione	1
14	245 330	Sicherungsring 10 x 1 / snapring / seger piattello frizione	1

Bild Nr. Ill. No. Fig.	Teile Nr. Part No. Ricambi-N.	Bezeichnung Description Descrizione	Stück Qty. Qtá.
15	259 590	Druckplatte / plate, clutch spring retaining / piattello frizione	1
16	932 990	Kugel 5/32" / ball / sfere piattello	12
17	259 705	Druckpilz / hub, clutch spring retaining / cuscinetto piattello	1
18	945 750	Federring A5 / lock washer / rondella bullone fissaggio piattello frizione	6
19	241 770	SK-Schraube M5 x 25 / screw, hex. head / bullone fissaggio piattello frizione	6
20	235 205	Zwischenrad kpl. / gear, kick start idler / ingranaggio intermedio messa in moto	1
21	237 426	Starterwelle / kick start shaft / albero messa in moto	1
22	239 760	Kickstarterfeder / spring, kick start return / molla di richiamo messa in moto . .	1
23	944 468	Anlaufscheibe / thrust washer / spessore messa in moto	2
24	945 660	Sicherungsring / snapring, kick start shaft / seger messa in moto	1
25	228 185	Sperrad / ratchet gear, kick start / innesto messa in moto	1
26	227 480	Anlaufscheibe 20,2/25,5/1 / thrust washer, kick gear / spessore albero messa in moto .	1
27	235 215	Starterrad kpl. / gear, kick start drive / ingranaggio messa in moto	1
28	944 468	Anlaufscheibe / thrust washer, kick start / spessore ingranaggio messa in moto	1
29 - 35	248 870	Kickstarterhebel kpl. / lever assy., kick start / pedale messa in moto	1
29 - 31	248 809	Kickstarternabe kpl. / hub assy., kick start / parte inferiore messa in moto . . .	1
30	230 461	O-Ring / O-ring / anello snodo messa in moto	1
31	945 845	Sicherungsring / snapring, kick start lever / seger messa in moto	1
32	248 794	Kickstarterhebel / lever, kick start / parte superiore messa in moto	1

Bild Nr. Ill. No. Fig.	Teile Nr. Part No. Ricambi-N.	Bezeichnung Description Descrizione	Stück Qty. Qtá.
33	239 535	Druckfeder / spring, kick start lever / molla sfera messa in moto	1
34	232 440	Kugel 7/32" / ball, kick start lever / sfera messa in moto	1
35	260 210	Muffe / rubber sleeve, kick start / gommino pedale messa in moto	1
36	840 991	Zylinderschraube M8 x 30 / cyl. screw / brugola fissaggio messa in moto	1

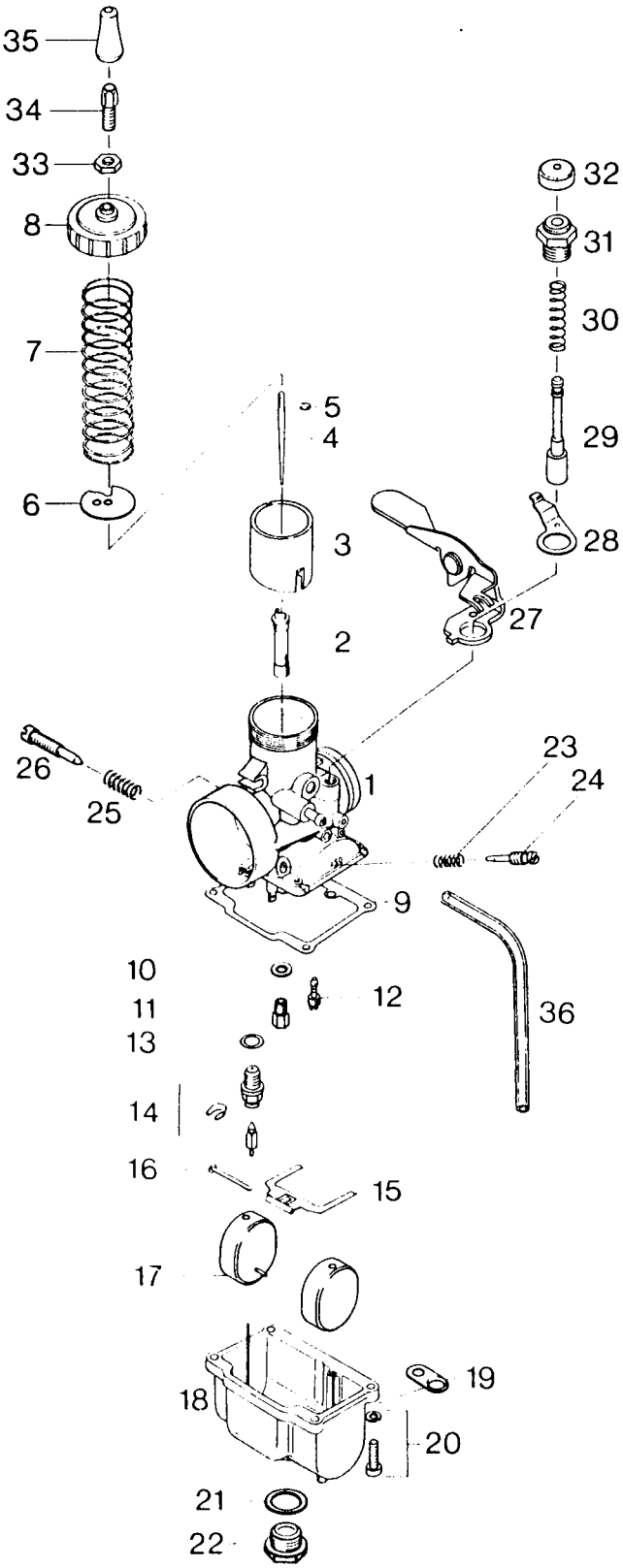
35
34
33
8
7
6
5
4
3
2
32
31
30
29
28
27
26
25
1
23
24
9
10
11
12
13
14
16
15
36
17
18
19
20
21
22

Vergaser / Carburetor / Carburatore

Bild Nr. Ill. No. Fig.	Teile Nr. Part No. Ricambi-N.	Bezeichnung Description Descrizione	Stü. Qt. Qtà
1 - 34	291 948	MIKUNI-Vergaser VM 34-253 / MIKUNI-carburetor assy. / carburatore MIKUNI	1
1		Vergasergehäuse kpl. (nicht als Ersatzteil lieferbar, Vergaser kpl. muß verwendet werden) / carburetor housing (not available as spare part, use carburetor assy.) / corpo carburatore	1
2	963 956	Nadeldüse 159/P-8 / needle jet / polverizzatore	1
3	963 937	Gasschieber / carburetor piston / valvola gas	1
4	963 921	Düsennadel 6DH7 / jet needle / spillo valvola	1
5	845 230	Sicherungsscheibe / circlip / seger	1
6	963 940	Federplatte / retainer plate / ranella molla valvola gas	1
7	938 930	Schieberfeder / spring, carburetor piston / molla valvola gas	1
8	963 875	Deckelverschraubung / threaded cap / coperchio valvola	1
9	831 895	Dichtung / gasket / guarnizione	1
10	827 660	Scheibe 5,3 / washer / rondella	1
11	963 880	Hauptdüse 270 / main jet 270 / getto 270 . .	1
	963 976	Hauptdüse 260 / main jet 260 / getto 260	
	963 881	Hauptdüse 280 / main jet 280 / getto 280	
	963 882	Hauptdüse 290 / main jet 290 / getto 290	
	963 883	Hauptdüse 300 / main jet 300 / getto 300	
	963 884	Hauptdüse 310 / main jet 310 / getto 310	
12	963 820	Leerlaufdüse 35 / idler jet 35 / getto minimo 35	1
	963 825	Leerlaufdüse 40 / idler jet 40 / getto minimo 40	
13	831 905	Dichtring / sealing ring / anello guarnizione	1

Bild Nr. Ill. No. Fig.	Teile Nr. Part No. Ricambi-N.	Bezeichnung Description Descrizione	Stück Qty. Qtá.
14	963 847	Nadelventil kpl. / needle valve assy. / valvola a spillo	1
15	963 835	Schwimmerhebel / float arm / leva galleggiante	1
16	929 770	Stift / pin, float arm / perno leva galleggiante	1
17	963 905	Schwimmer / float / galleggiante	2
18		Schwimmergehäuse (nicht als Ersatzteil lieferbar) / float chamber (not available as spare part) / vaschetta	1
19	261 800	Schlauchlasche / plate / coprigiunto	2
20	240 450	Kombischraube M5 x 16 / combined screw / vite	4
21	230 900	Dichtring / sealing ring / anello guarnizione	1
22	963 967	Ablaßschraube / plug screw / vite	1
23	938 950	Druckfeder / spring, air regularing screw / molla vite aria	1
24	963 860	Luftregulierschraube / air regulating screw / vite aria	1
25	938 940	Druckfeder / spring, adjustment screw / molla vite minimo	1
26	963 850	Stellschraube / adjustment screw / vite minimo	1
27	261 810	Handhebel kpl. / choke lever assy. / dispositivo starter completo	1
28	239 840	Blattfeder / spring / molla ballestra . . .	1
29	963 795	Startkolben mit Dichtung / starting piston with gasket / pistoncino starter con guarnizione	1
30	938 925	Druckfeder / spring, starting piston / molla pistoncino starter	1
31	963 817	Startgehäuse / housing, starting piston / corpo pistoncino starter	1
32	260 495	Gummikappe / rubber cap / gommino tappo corpo pistoncino aria	1

Bild Nr. Ill. No. Fig.	Teile Nr. Part No. Ricambi-N.	Bezeichnung Description Descrizione	Stück Qty. Qtá.
33	942 541	SK-Mutter M6 x 0,75 / hex. nut / dado registro filo gas	1
34	241 445	Stellschraube M6 x 0,75 / adjustment screw / registro filo gas	1
35	960 980	Gummitülle / rubber grommet / cappuccio registro filo gas	1
36	260 581	Entlüfterschlauch 120 mm / vent line / tubo dell´aria	2

Bild Nr. Ill. No. Fig.	Teile Nr. Part No. Ricambi-N.	Bezeichnung Description Descrizione	Stück Qty. Qtá.
15	277 890	Ringhälfte für Kugellager, KS / ring half for ball bearing, clutch side / attrezzo .	2
15	276 020	Ringhälfte für Kugellager, MS / ring half for ball bearing, magneto side / attrezzo	2
16	977 480	Ring / ring for puller / attrezzo	1
17	840 680	Zylinderschraube M8 x 40 / cyl. screw w. int. hex. / brugola fissaggio attrezzo . .	2
18	277 807	Abzieher kpl. / puller assy. for flywheel / estrattore volano	1
19	277 915	Montagebock / assembly trestle / attrezzo supporto motore	1
20	292 123	Dichtungssatz kpl. / gasket set assy. / serie guarnizione	1
21	241 965	Fixierschraube M8 x 30 / locating bolt for crankshaft / fermo bloccaggio albero motore	1
22	276 930	Montagestempel kpl. für Gehäusering MS 960 767 / plastic ring insertion jig, magneto side / attrezzo montaggio anelli teflon per cuscinetto	1
23	276 190	Montagestempel kpl. für Gehäusering KS 260 400 / plastic ring insertion jig, clutch side / attrezzo montaggio anelli teflon per cuscinetto	1
24	276 910	Abziehplatte für Gehäusehälfte / plate for puller, crankcase half / lamina estrattore carter	1
25	840 351	Zylinderschraube M5 x 20 / cyl. screw / brugola	4
26	276 920	Schutzkappe / protection cap / cappello protettivo	1
27	899 786	Schraubensicherungsmittel 6 ccm, LOCTITE blau / means of securing 6 c.c., LOCTITE blue / flacone loctite blu 6 cc	1
28	899 682	Flanschdichtung Spezial 50 ccm, LOCTITE weiß / LOCTITE sealing material, white 50 c.c. / flacone loctite bianca 50 cc . .	1